ENGINEERING
TOMORROW

Installation guide

Single/Dual inclination sensor
DST X730

098R0007

TILT DIRECTION

M12 VERSION - single axis Z

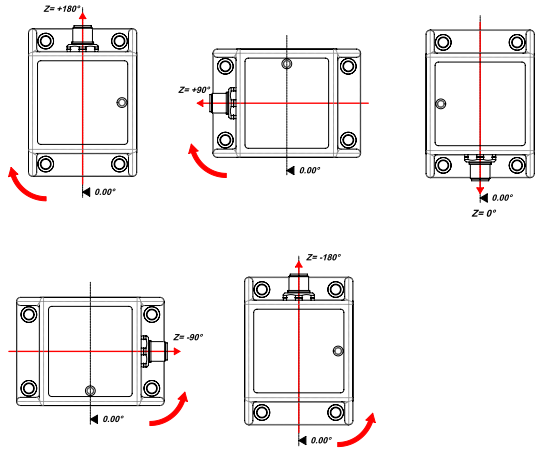

CABLE VERSION - dual axis XY

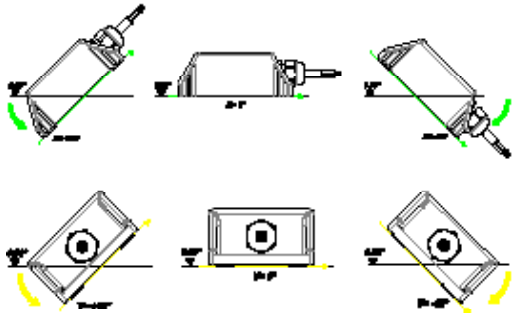

ELECTRICAL CONNECTIONS

M12 VERSION - single axiz Z

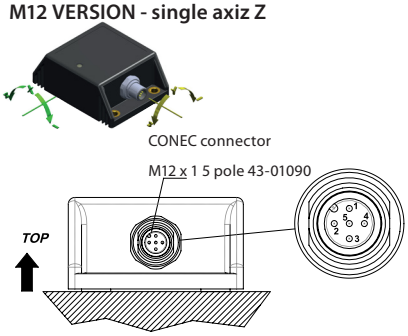

CONNECTIONS
1. + SUPPLY
2. OUTPUT Y
3. GROUND
4. OUTPUT X
5. n.c.

CAN CONNECTIONS
1. n.c
2. + SUPPLY
3. GROUND.
4. CAN-H.
5. CAN-L

CABLE VERSION - dual axis XY

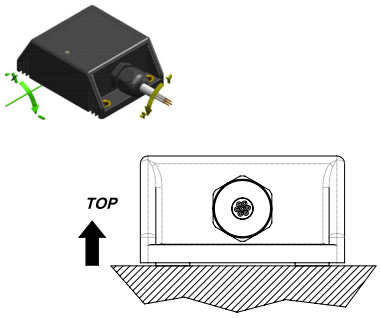

CONNECTIONS
White: + SUPPLY
Yellow: GROUND
Grey: OUTPUT X
Blue: OUTPUT Y
Pink: n.c.
Green: n.c.
Brown: n.c.

CAN CONNECTIONS
White: + SUPPLY
Yellow: GROUND
Grey: CAN-H
Blue: CAN-L
Pink: n.c.
Green: n.c.
Brown: n.c.

DST X730
TOP SINGLE/DUAL AXIS
INCLINOMETER (XY/360°)

Danfoss A/S 6430 Nordborg Denmark
www.danfoss.com

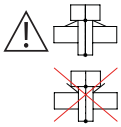

Mandatory use conical spring washer
M5 DIN 6796 A2 (3 pcs included)

WARNINGS AND SAFETY

Although all of the information in this manual has been carefully checked, Danfoss A/S assumes no liability regarding the presence of any errors or regarding damage to property and/or harm to individuals due to any improper use of this manual. Danfoss A/S also reserves the right to make changes to the contents and form of this manual and to the characteristics of the devices illustrated at any time and without prior warning.
The installation of the devices illustrated in the manual must be carried out by qualified technicians in compliance with the laws and standards in force and in agreement with the instructions contained in the manual.
The system should be only used in accordance with the expected protection.
The sensor must be used in accordance with the environmental features and performance of the instrument.

LOAD CONDITIONS

+0.5VDC…+4.5 VDC output (powered at 10...36VDC) and 0...10 VDC output (powered at +11…36 VDC): apply a load resistance > 100kΩ
+0.5 VDC…+4.5 VDC output (powered at +5 VDC) maximum allowed load resistance is >10 kΩ
+4...20 mA output (powered at < +15..36 VDC) maximum allowed load resistance is 200Ω
+4...20 mA output (powered at > +15..36 VDC) maximum allowed load resistance is 500Ω

MOUNTING

Mount the sensor using M5 screws in nonmagnetic stainless steel: eg AISI 316 or brass (not included).

It is mandatory to use conical spring washer M5 DIN 6796 A2 - 3 pcs. (included).

ELECTROMAGNETIC COMPATIBILITY, VIBRATION, SHOCK – REFERENCE STANDARD:

Electromagnetic compatibility according to Directive 2004/108/CE
Vibrations 20g between 10Hz ... 2000 Hz EN 60068-2-6
Shock pulse on 3 axes, 50g 11 ms EN 60068-2-27

NEIGUNGSRICHTUNG

VERSION M12 - einachsig Z

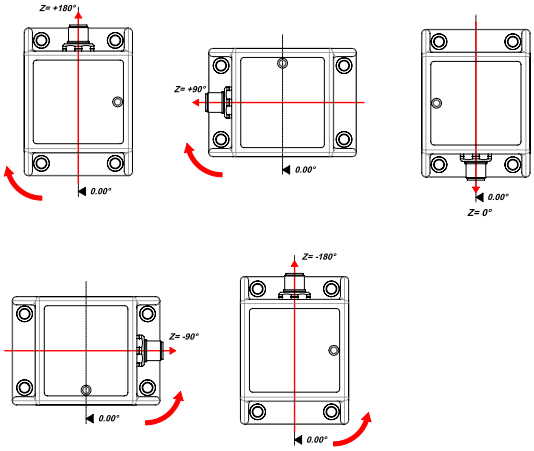

VERSION KABEL AUSGABE - zweiachsig XY

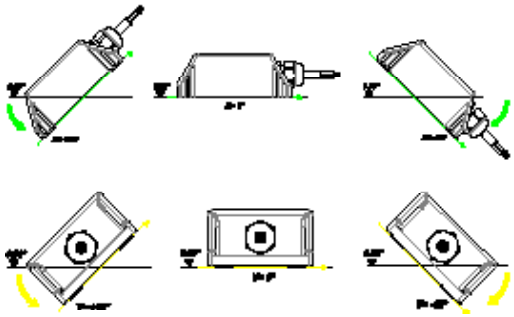

ELEKTRISCHE ANSCHÜSSE

VERSION M12 - einachsig Z

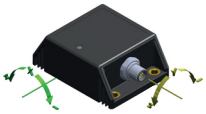

STECKVERBINDERCONEC

M12 x 1 5 polig 43-01090

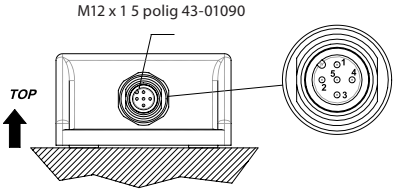

ANSCHLÜSSE
1. + VERSORGUNG
2. AUSGANG Y
3. GND
4. AUSGANG X
5. n.c.

CAN ANSCHLÜSSE
1. n.c
2. + VERSORGUNG
3. GND
4. CAN-H.
5. CAN-L

VERSION KABEL AUSGABE - zweiachsig XY

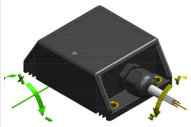

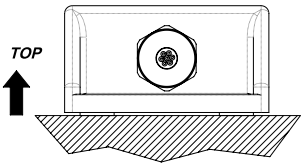

ANSCHLÜSSE
Weiss: + VERSORGUNG
GELB: GND
Grau: AUSGANG X
Blau: AUSGANG Y
Pink: n.c.
Grün: n.c.
Braun: n.c.

CAN ANSCHLÜSSE-
Weiss: + VERSORGUNG
Yellow: GND
Grau: CAN-X
Blau: CAN-Y
Pink: n.c.
Grün: n.c.
Braun: n.c.

DST X730

NEIGUNGSMESSER TOP,
EIN-/ZWEIACHSIG
(XY/360°)

Danfoss A/S 6430 Nordborg Denmark
www.danfoss.com

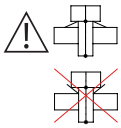

Spannscheiben M5 DIN 6796 A2 (3 Stck. mitgeliefert) muss verwendet werden.

WARN- UND SICHERHEITSHINWEISSE

Obgleich alle in diesem Dokument enthaltenen Informationen sorgfältig geprüft wurden, übernimmt Danfoss A/S keinerlei Gewähr für die Fehlerfreiheit. Sie haftet auch nicht für Sach- oder Personenschäden aufgrund des zweckwidrigen Gebrauchs dieser Anleitung. Danfoss A/S behält sich das Recht vor, jederzeit und ohne Ankündigung Änderungen an Inhalt und Form dieses Dokuments sowie an den Eigenschaften der beschriebenen Geräte vorzunehmen. Das in dieser Anleitung beschriebene Gerät darf nur von ausgebildeten Fachkräften in Einklang mit den geltenden Gesetzen und Bestimmungen und den in dieser Anleitung enthaltenen Anweisungen installiert werden. Das System darf nur im Einklang mit der vorgesehenen Schutzart verwendet werden. Der Sensor muss im Einklang mit den Umgebungsbedingungen und den Leistungsmerkmalen des Geräts eingesetzt werden.

LASTBEDINGUNGEN

Ausgang +0,5VDC…+4,5VDC (Versorgung 10...36VDC) und Ausgang 0...10VDC (Versorgung +11...36VDC): empfohlener Lastwiderstand > 100 kOhm
Ausgang +0,5VDC…+4,5VDC Versorgung +5VDC: empfohlener Lastwiderstand > 10 kOhm
Ausgang +4...20 mA mit Versorgung < +15..36VDC: max. zulässiger Lastwiderstand 200 Ohm
Ausgang +4...20 mA mit Versorgung > +15..36VDC: max. zulässiger Lastwiderstand 500 Ohm

MONTAGE

Zum Befestigen des Sensors M5-Schrauben aus unmagnetischem Edelstahl: z.B. AISI 316 oder Messing verwenden (nicht enthalten).

Es müssen Spannscheiben für M5 DIN 6796 A2 (3 St.) verwendet werden (mitgeliefert)

Produkte von Danfoss A/S mit der CE-Kennzeichnung werden gemäß den EU-Richtlinien und den jeweiligen nationalen Rechtsvorschriften zu ihrer Umsetzung hergestellt:
- 2004/108/CE (EMC Directive)

SENS DE D'INCLINAISON

VERSION M12 - axe simple Z

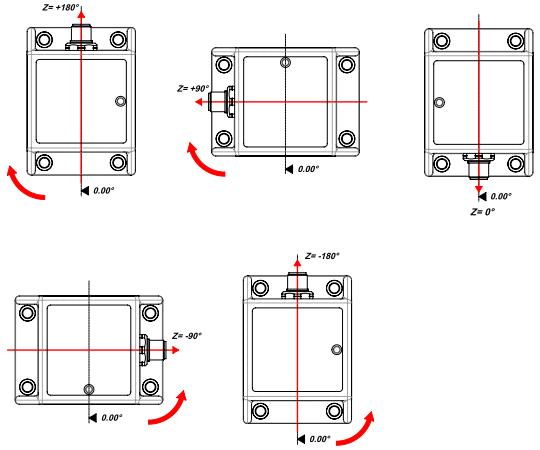

VERSION AVEC CABLE - double axe XY

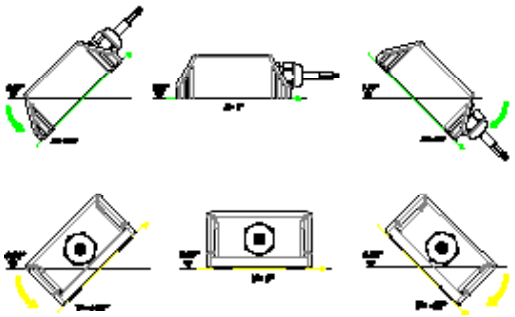

CONNEXIONS ELECTRIQUES

VERSION M12 - axe simple Z

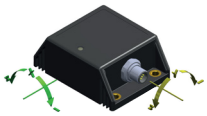

CONNEXIONS
1. + ALIMENTATION
2. SORTIE Y
3. MASSE
4. SORTIE X
5. n.c.

Connecteur CONEC
M12 x 1 5 pôle 43-01090

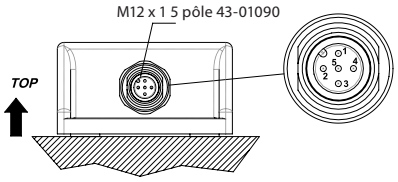

CAN CONNEXIONS
1. n.c
2. + ALIMENTATION
3. MASSE.
4. CAN-H.
5. CAN-L

VERSION AVEC CABLE - double axe XY

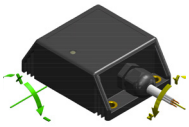

CONNEXIONS
Blanc: + ALIMENTATION
Jaune: MASSE
Gris: SORTIE X
Bleu: SORTIE Y
Rose: n.c.
Vert: n.c.
Brun: n.c.

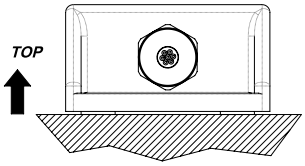

CAN CONNECTIONS
Blanc: + ALIMENTATION
Jaune: MASSE
Gris: CAN-H
Bleu: CAN-L
Rose: n.c.
Vert: n.c.
Brun: n.c.

DST X730

INCLINOMETRE TOP
SIMPLE/DOUBLE AXE
(XY/360°)

Danfoss A/S 6430 Nordborg Denmark
www.danfoss.com

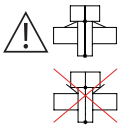

Utilisation obligatoire de rondelles ressort coniques M5 DIN 6796 A2 3 pièces (inclus)

AVERTISSEMENTS ET SÉCURITÉ

Malgré tout le soin apporté à la rédaction des informations contenues dans ce document Danfoss A/S ne pourra être tenue pour responsable des erreurs éventuelles ou des dommages aux personnes ou aux biens dus à une utilisation impropre de ce manuel. Danfoss A/S se réserve en outre d'apporter, à tout moment et sans préavis, toute modification au contenu et à la forme de ce manuel ainsi qu'aux caractéristiques des dispositifs illustrés. L'installation du dispositif illustré dans ce guide doit être effectuée par des tech-niciens agréés dans le respect de la législation et des réglementations en vigueur et en accord avec les instructions imparties dans ce manuel. Le système doit être exclusivement utilisé avec la protection prévue. Le capteur doit être utilisé conformément aux conditions ambiantes et aux performances de l'instrument.

CONDITIONS DE CHARGE

Sorties +0.5Vcc...+4.5 Vcc avec alimentation +10...36Vcc et sortie +0..10Vcc avec alimentation
+11..36Vcc: résistance de charge recommandée > 100 kΩ
Sorties +0,5Vcc…+4,5Vcc avec alimentation +5Vcc: résistance de charge recommandée > 10 kΩ
Sorties +4...20mA avec alimentation <+15..36Vcc: la résistance de charge maximum admissible est de 200Ω
Sorties +4...20mA avec alimentation >+15..36Vcc: la résistance de charge maximum admissible est de 500kΩ

MONTAGE

Installer le capteur en utilisant des vis M5 en acier inoxydable amagnétique (ex.: AISI 316 ou laiton).

Il est obligatoire d'utiliser des rondelles ressort coniques M5 DIN 6796 A2 - 3 pièces. (inclus)

Les produits Danfoss A/S affichant le marquage "CE" sont conformes aux Directives européennes et à leurs lois nationales de transposition respectives:
- 2004/108/CE (EMC Directive)

SENSO DI INCLINAZIONE

VERSIONE M12 - singolo asse Z

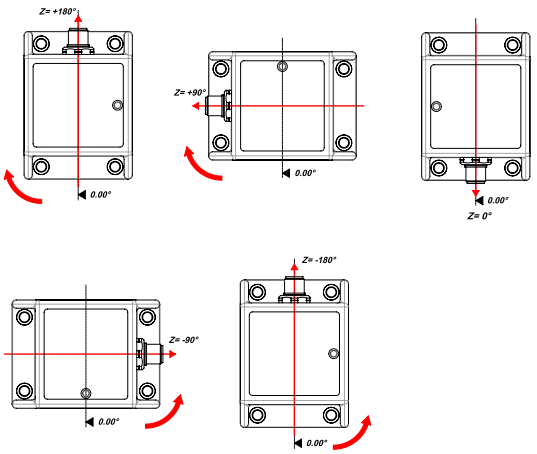

VERSION CAVO - doppio asse XY

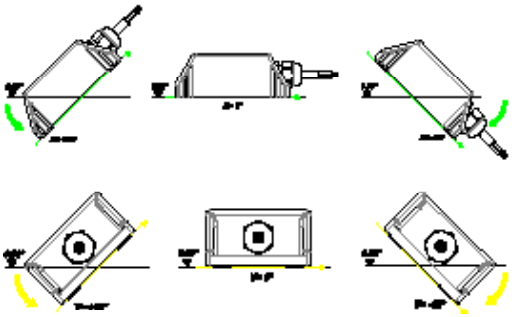

CONNESSIONI ELETTRICHE

VERSIONE M12 - singolo asse Z

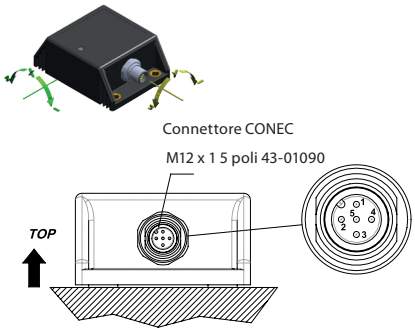

CONNESSIONI
1. + SUPPLY
2. OUTPUT Y
3. GROUND
4. OUTPUT X
5. n.c.

CAN CONNESSIONI
1. n.c
2. + SUPPLY
3. GROUND.
4. CAN-H.
5. CAN-L

VERSION CAVO - doppio asse XY

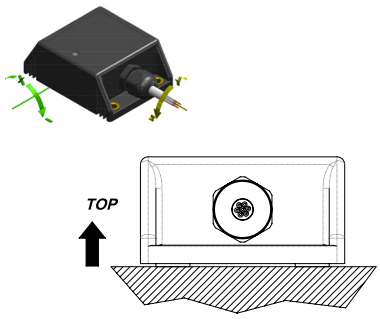

CONNESSIONI
Bianco: + SUPPLY
Giallo: GROUND
Grigio: OUTPUT X
Blu: OUTPUT Y
Rosa: n.c.
Verde: n.c.
Marrone: n.c.

CAN CONNESSIONI
Bianco: + SUPPLY
Giallo: GROUND
Grigio: CAN-H
Blu: CAN-L
Rosa: n.c.
Verde: n.c.
Marrone: n.c.

DST X730

INCLINOMETRO TOP
SINGOLO/DOPPIO ASSE
(XY/360°)

Danfoss A/S 6430 Nordborg Denmark
www.danfoss.com

Obligatorio l'impiego di rondelle elastiche coniche M5 DIN 6796 A2 (3 pz fornite)

AVVERTENZE e SICUREZZA

Sebbene tutte le informazioni contenute all'interno di questo documento siano state attentamente verificate, Danfoss A/S non si assume alcuna responsabilità circa la possibile presenza di errori, o al danneggiamento di cose o persone dovuto a un utilizzo improprio di tale manuale.
Danfoss A/S si riserva inoltre il diritto di apportare modifiche al contenuto e alla forma di questo documento, come pure alle caratteristiche dei dispositivi illustrati, in qualsiasi momento e senza alcun avviso.
L'installazione del dispositivo illustrato nella guida deve essere effettuata da tecnici abilitati, seguendo le leggi e normative in vigore e in accordo con le istruzioni contenute nel presente manuale. Il sistema va usato esclusivamente in accordo al grado di protezione previsto.
Il sensore deve essere utilizzato in accordo con le caratteristiche ambientale e alle prestazioni dello strumento.

CONDIONI DI CARICO

Uscite +0.5Vdc...+4.5 Vdc con alimentazione +10...36Vdc e uscita +0..10Vdc con alimentazione
+11..36Vdc: si raccomanda una resistenza di carico > 100 kΩ
Uscite +0.5Vdc…+4.5 Vdc con alimentazione +5 Vdc : si raccomanda una resistenza di carico > 10kΩ
Uscite +4...20 mA con alimentazione < + 15..36Vdc : la resistenza di carico massima ammissibile è 200Ω
Uscite +4...20 mA con alimentazione > + 15..36Vdc : la resistenza di carico massima ammissibile è 500Ω

MONTAGGIO

Montare il sensore utilizzando viti M5 in acciaio inox amagnetico es: AISI 316 o ottone (non fornite).

Utilizzare rondelle elastiche coniche M5 DIN 6796 A2 - 3 pz. (fornite).

I prodotti Gefran riportanti la marcatura "CE" sono in accordo con le Direttive Comunitarie e con la relativa legislazione nazionale di recepimento:
- 2004/108/CE (EMC Directive)